第41回　宮崎県ミニバスケットボール交歓大会　兼　第17回フープスターサカイカップ

組合せ

男子

1日目　2日目　3日目　2日目　1日目

WEST
1 明和
2 川東
3 大王谷（OP）
4 江平
5 沖水
6 山田
7 加納
8 久峰（OP）
9 川南
10 大淀
11 安久
12 延岡みなみ
13 草川
14 飫肥
15 東海
16 櫨
17 小松台
18 広瀬北
19 旭
20 明道
21 上南方
22 潮見
23 都農
24 日知屋
25 宮崎南
26 都城東
27 高鍋
28 江南

29 清武
30 財光寺南
31 新富
32 池内（OP）
33 土々呂
34 三股西
35 大塚
36 くどみ
37 吾田東
38 東大宮
39 高千穂
40 高城
41 五十鈴（OP）
42 西都
43 小林
44 妻南
45 国富
46 志和池
47 北方
48 住吉
49 大塚台
50 油津
51 木花台
52 高原
53 田野
54 日向富高
55 綾（OP）
56 大宮

3位決定戦

第41回　宮崎県ミニバスケットボール交歓大会　兼　第17回フープスターサカイカップ

組合せ
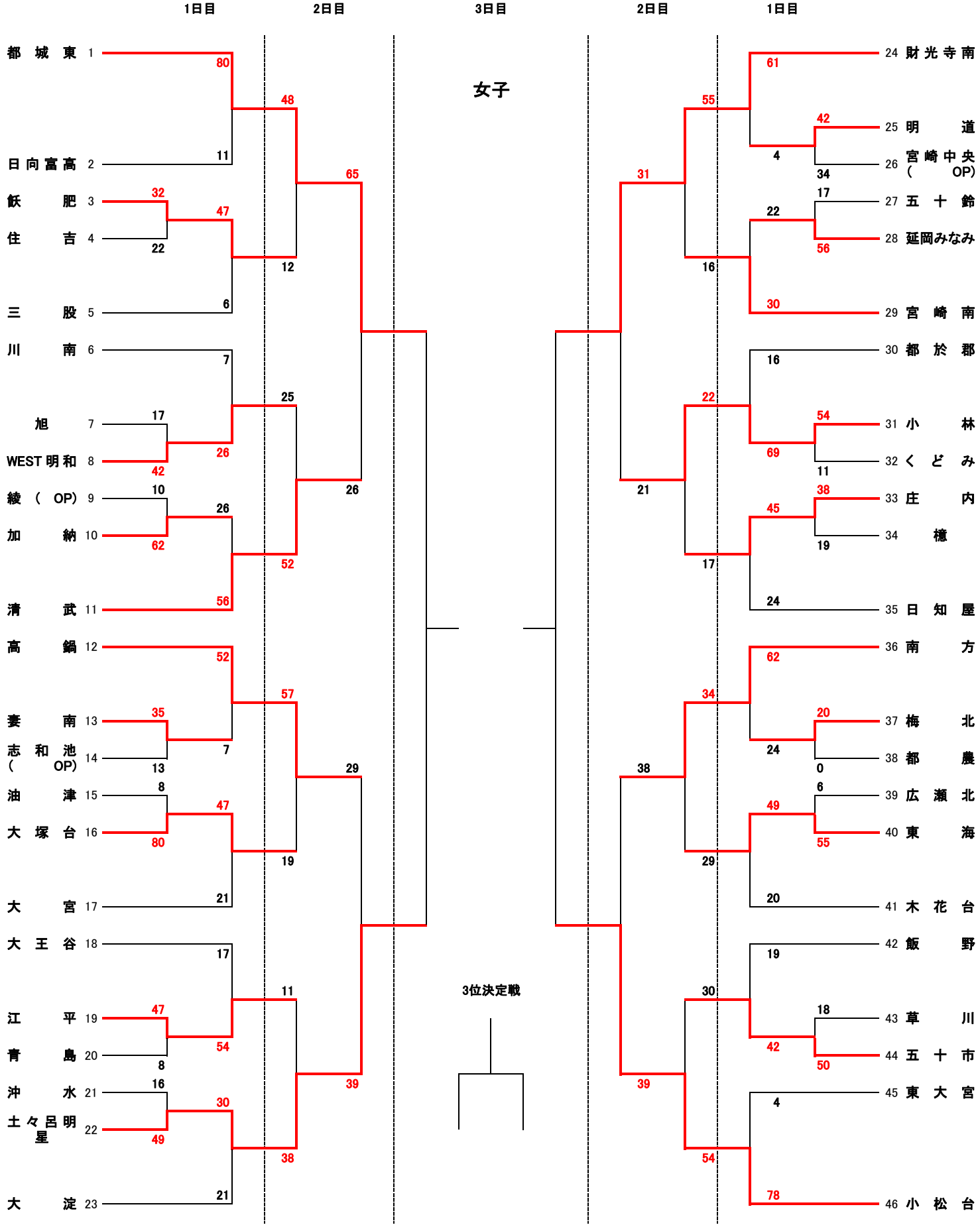
女子