第36回宮崎県会長杯ミニバスケットボール交歓大会　組み合わせ
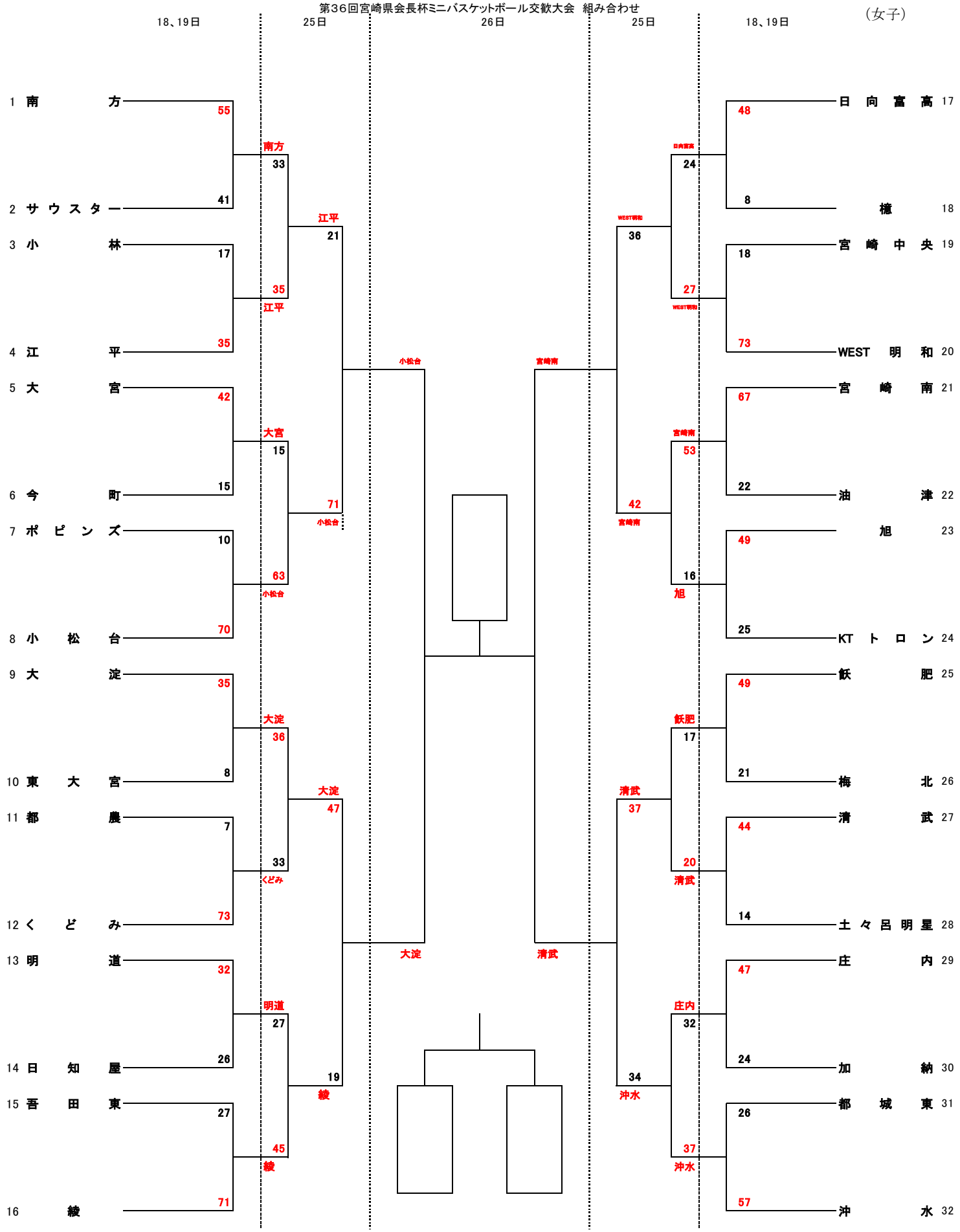
（女子）