1日目　同率順位は①直接対決②得失点差③得失点率で順位を決定する。

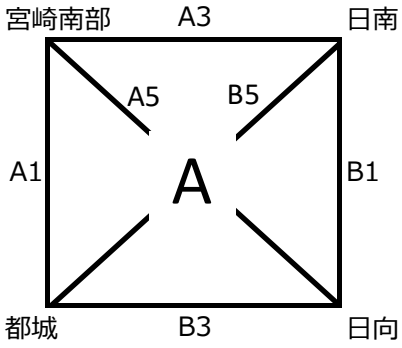

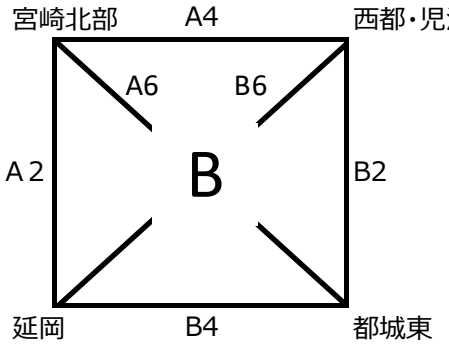

1日目　同率順位は①直接対決②得失点差③得失点率で順位を決定する。

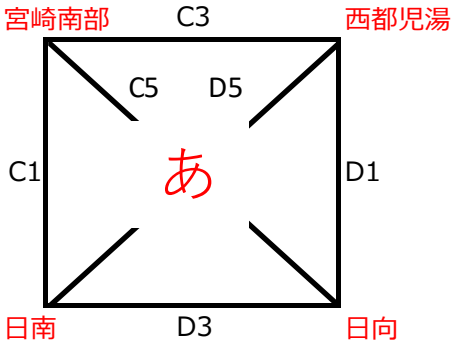

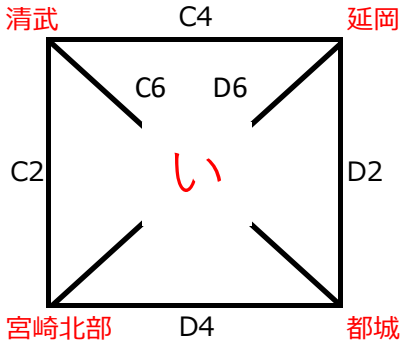

2日目

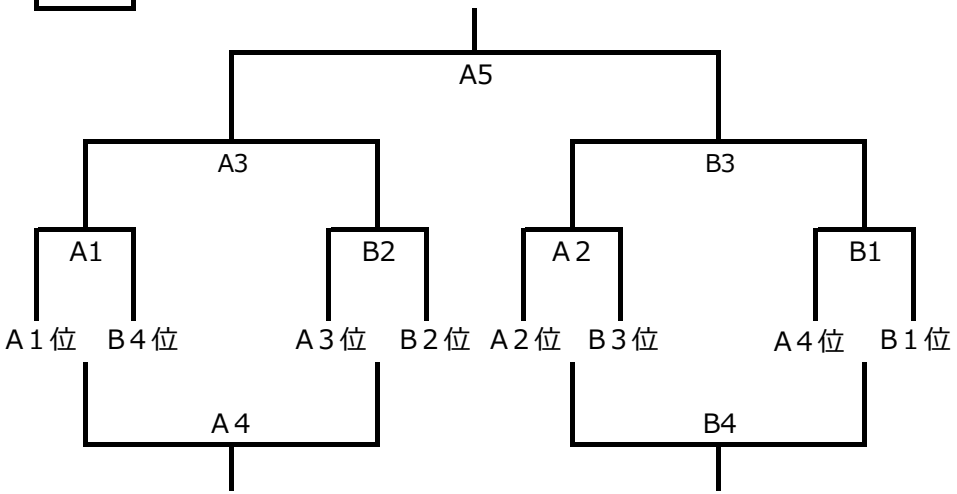

2日目

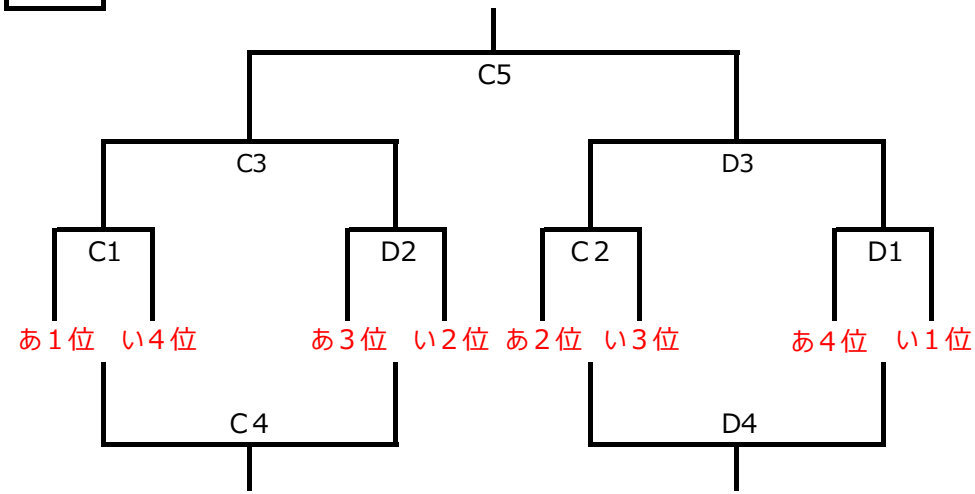

1日目	
第１試合	9:30
第２試合	10:40
第３試合	11:50
第４試合	13:00
第５試合	14:10
第６試合	15:20

２日目	
第１試合	9:30
第２試合	10:40
昼食時間	
第３試合	13:00
第４試合	14:10
第５試合	15:20

試合会場	
A･B	都城市 山田町体育館
C･D	都城市 高崎総合体育館